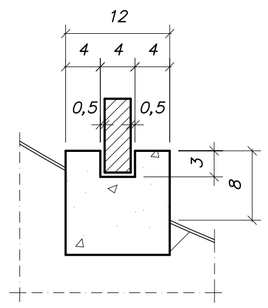

DETALHE 1
ESC 1:5

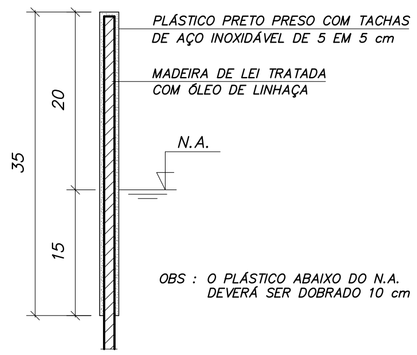

DETALHE 2
ESC 1:5

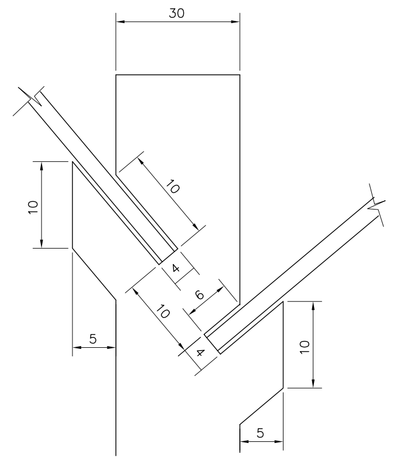

VISTA

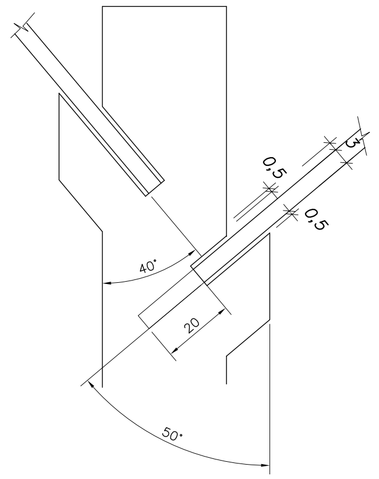

CORTE

DETALHE 3
ESC 1:5

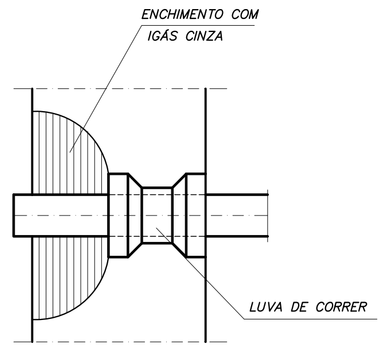

DETALHE 4

RELAÇÃO DE MATERIAL

ÍTEM	DISCRIMINAÇÃO	QUANT.
	TUBOS E PEÇAS PVC SOLDÁVEL ESG. PREDIAL PRIMÁRIO CONFORME EB 608 (NBR 5688 DEZ. 87)	
1	TOCO DN 150 mm , L = 0,60 m	1 un
2	CURVA LONGA 45° DN 150	1 un
3	TUBO DN 100 , L = 3,15 m	1 un
4	TÊ 90 BBP DN 150 mm	3 un
6	LUVA DE CORRER DN 150 mm	2 un
7	BRAÇADEIRA EM PVC	5 un
8	TOCO DN 150 mm , L = 0,30 m	1 un
9	TOCO DN 150 mm , L = 0,40 m	1 un
10	TUBO GALVANIZADO ø 1/2"	0,40m
11	CAP PVC TIPO ESGOTO DN 100	1 un
12	CURVA 90° PVC SOLDÁVEL DN 100	1 un
	DIVERSOS	
	PLÁSTICO PRETO	4 m^2

NOTAS:
1–MEDIDAS EM cm , ELEVAÇÕES EM m , DIÂMETROS EM mm .
2–A RELAÇÃO DE MATERIAL REFERE–SE A UMA UNIDADE DE FOSSA SÉPTICA APENAS .

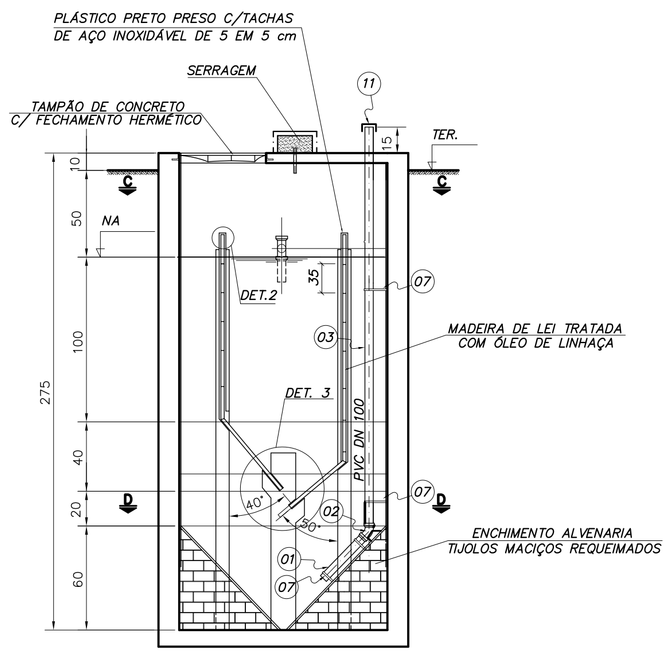

CORTE AA
ESC 1:25

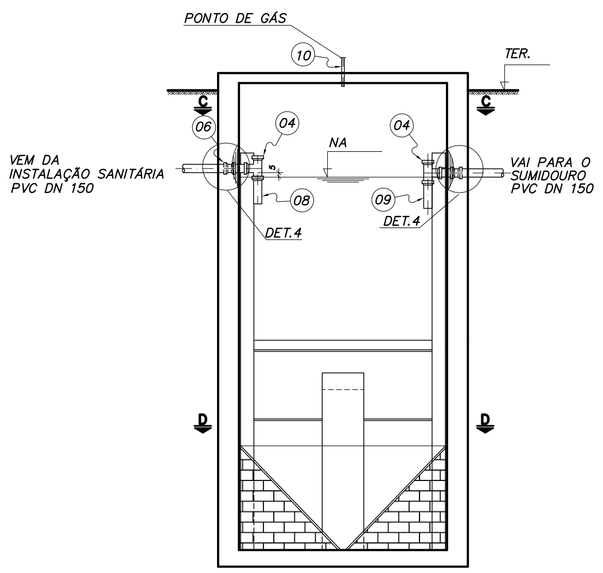

CORTE BB
ESC 1:25

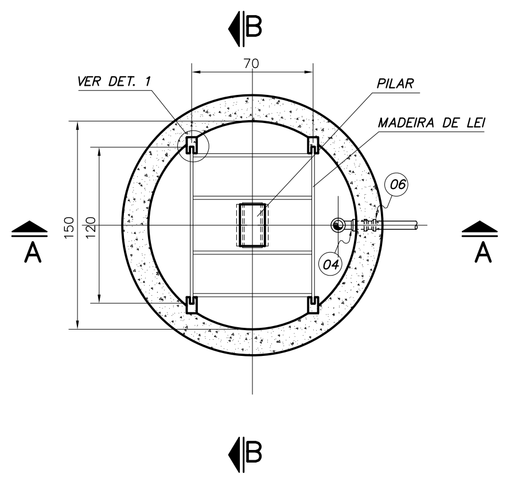

CORTE CC
ESC 1:25

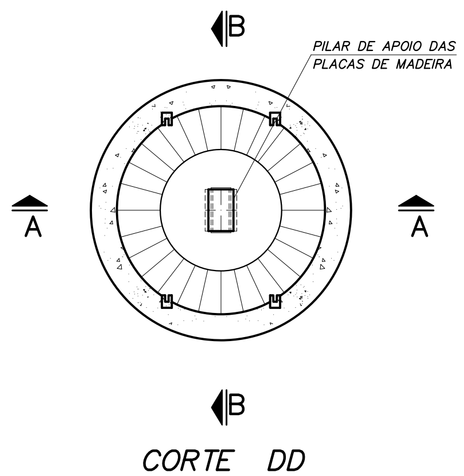

CORTE DD
ESC 1:25

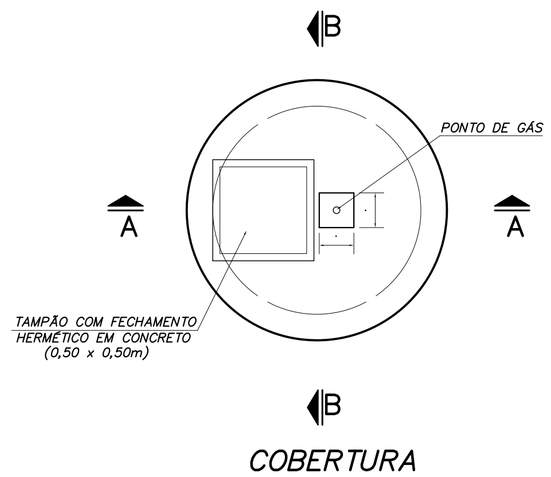

COBERTURA
ESC 1:25

ARQUIVO

APLICAÇÃO

CLASSIFICAÇÃO

	DATA	EXECUT.	VISTO	APROV.
a				
b				
c				

ALTERAÇÕES

NOTAS :

1– MEDIDAS EM CENTÍMETROS, COTAS ALTIMÉTRICAS EM METROS, DIÂMETROS EM MILÍMETROS, EXCETO ONDE INDICADO.

2–AS BASES DE ASSENTAMENTOS DAS ESTRUTURAS PROJETADAS DEVERÃO SER ASSEN–TADAS SOBRE SOLO COMPACTADO A 100% DO PN.

3 –NÃO ESTÃO INCLUÍDOS NESSE PROJETO O DETALHAMENTO ESTRUTURAL E ELÉTRICO, DEVENDO SER CONSULTADO OS REFERIDOS PROJETOS EXECUTIVOS.

ONEPP consultoria

RT
ASSINATURA — CREA: 78851/D
NOME : FABIOLA BATISTA PIRES
PROJETO : — CAU:
NOME :
DES. BRUNA — DATA SET/2015

PREFEITURA MUNICIPAL DE POUSO ALEGRE

CEMA

ESTAÇÃO DE TRATAMENTO DE EFLUENTES DOMÉSTICOS/INDUSTRIAIS

DETALHES, PLANTAS E CORTES

ESCALA: INDICADA

Nº: 01

FOLHA: 17 DE 17

ARQ.